Grazie per aver acquistato la nuova Pompa SKIMZ QuietPro che garantisce un ottimo funzionamento con la massima sicurezza e affidabilità.

Model	*Watts (W)	*Air Intake (L/h)	RPM Variable	Power Adapter AC100-240V 50-60Hz	Controller
QPS 1.2	8-13	300-540	9 speeds	24V DC / 1A	QPC35
QPS 2.0	11-17	540-780	9 speeds	24V DC / 1.5A	
QPS 4.0	12-19	900-1,200	20 speeds	24V DC / 2.75A	QPC55
QPS 6.0	17-31	1,200-1,920	20 speeds	24V DC / 2.75A	
QPS 9.0	33-41	1,800-2,220	20 speeds	24V DC / 4A	QPC110

*Nota: I valori possono variare in base al tipo di schiumatoio e al livello dell'acqua nel sifone.

MANTENIMENTO

La pompa necessita di una pulizia ogni 3-6 mesi.

Rimuovere la girante e ispezionarla per verificare la presenza di una formazione di calcio. Pulire sotto acqua corrente con una spugna o immergere in una soluzione di aceto per far dissolvere i depositi di calcio.

Riassemblare procedendo in ordine inverso.

ISTRUZIONI DI SICUREZZA

Controllare che il voltaggio indicato sull'etichetta dell'unità corrisponda al voltaggio dell'alimentazione elettrica.
Il cavo di questa unità non può essere sostituita o riparato. Se il cavo si dovesse danneggiare l'apparecchio dovrà essere gettato.

Quando l'apparecchio viene utilizzato da o vicino ad un bambino è necessaria la supervisione di un adulto.

POLITICA DI GARANZIA

SKIMZ Singapore LLP (Company) garantisce questo prodotto all'acquirente originale contro materiali e manodopera difettosi che si presentino durante il normale utilizzo nell'anno di garanzia. La Compagnia provvederà, in base alle opzioni della Compagnia stessa, a riparare o sostituire senza un addebito extra. PRODOTTI COPERTI DA GARANZIA

Tutto il materiale Skimz è coperto da garanzia dalla data di acquisto.

Per essere valida, registrare il prodotto su: www.skimz.sg, entro 14 giorni dalla data di acquisto.

Eccezioni:

Danneggiamento provocato da incidenti, uso improprio, mancanza di precauzioni, condizioni anormali di utilizzo o qualsiasi altro guasto non provocato da difetti dei materiali o della manodopera.

Danneggiamento causato da manomissione, modifiche o tentata riparazione da altri al di fuori della Compagnia.

Trasferimento del prodotto a qualcuno al di fuori dell'acquirente originale.
Portare il prodotto al venditore Skimz più vicino o inviare il prodotto , insieme a una copia della ricevuta di acquisto o qualsiasi altro documento di acquisto, a:

AAP Marketing Pte Ltd
5 Ang Mo Kio Industrial Park 2A
#04-30 AMKTech II
Singapore 567760

Saranno a suo carico qualsiasi spesa postale, spesa di spedizione, costi di assicurazione o qualsiasi altro costo dovuto alla restituzione del prodotto Skimz. Se però le riparazioni necessarie sono coperte dalla garanzia, la Compagnia pagherà le spese di spedizioni del ritorno.

8070-35 © 2017 Skimz

QUICK INSTALLATION GUIDE

QuietPro • DC Skimmer Pump

QPS1.2 • QPS2.0 • QPS4.0 • QPS6.0 • QPS9.0

SKIMZ
skimz.sg

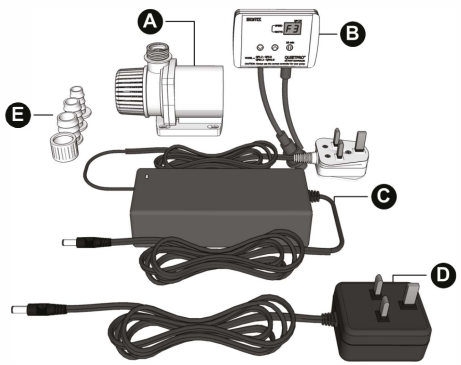

A. Pompa DC
B. Controller Pompa
C. AC/DC alimentatore per:
- QPS4.0, QPS6.0, QPS9.0
D. AC/DC alimentatore per:
- QPSl.2, QPS2.0
E. connettori tubi

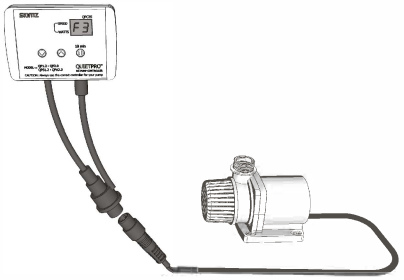

STEP 1

1. Prima di collegare la presa di corrente, attaccare i connettori 3-pin resistenti all'acqua dalla pompa al controller. Successivamente, collegare l'alimentatore AC/ DC al controller.
2. Non bagnare il controller. Il controller NON è resistente all'acqua.

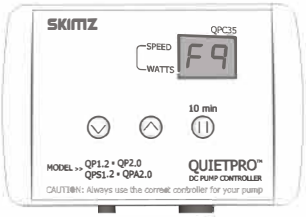

STEP2

1.. Per regolare la velocità della pompa, spingere i bottoni "Up" o "Down".

Diminuisce la velocità — Aumenta la velocità — Pause

2. Feed mode (Pause): Premere il bottone "Pause" per fermare la pompa per 10 minuti, poi la pompa riprenderà ad andare. In alternativa, è possibile premere il bottone "Pause" per avviare la pompa

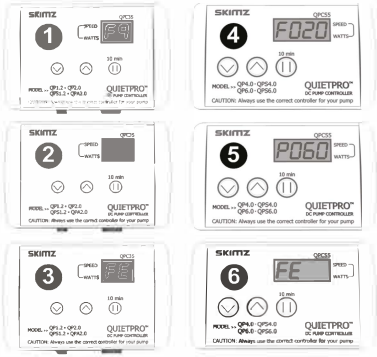

STEP 3

QPC35 (2 digits display) - Per QPS1.2 e QPS2.0

1. Speed presenta da "F1" a "F9".
- "Fl" è la velocità più bassa e "F9" la più alta.
2. Watt mostra il wattaggio, esempio "30"= 30W.
3. FE mostra che la modalità pausa è attivata.

QPC55 (4 digits display) - Per QPS4.0 e QPS6.0
QPC110 (4 digits display) - Per QPS9.0

4. Speed presenta da "F1" a "F20".
- "Fl" è la velocità più bassa e "F20" la più alta.
5. Watt mostra il wattaggio, esempio "P060"= 60W.
6. FE mostra che la modalità pausa è attivata.

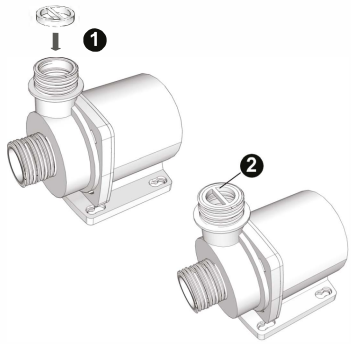

STEP 4

LEGGERE QUESTO SOLO QUANDO SI USA QPS1.2 E QPS2.0 PER SOSTITUIRE VECCHI MODELLI VSC1.2, VSC2.0, VSC2.1, VSC1200DC E VSC2000DC.

I nuovi Skimz QPS1.2 e QPS2.0 skimmer pumps hanno un maggior RPM in confronto ai vecchi modelli. I QPS1.2 e QPS2.0 possono essere usati come pompe di sostituzione per vecchi schiumatoi come SN123 e SN143, ma necessitano l'installazione di un riduttore.

Come installare il riduttore?

1. Inserire il riduttore nell'uscita della pompa dello schiumatoio.
2. Spingere fortemente il riduttore in posizione.

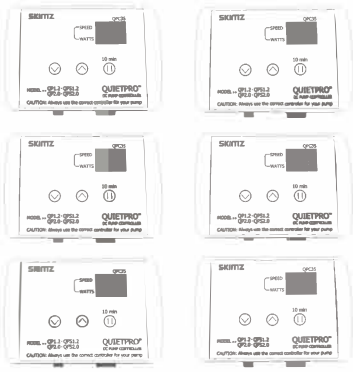

STEP 5

Quando ci sono degli errori il display mostrerà il messaggio ALERT.

• E1: Protezione da superamento di voltaggio, il voltaggio di input è sopra i 30V - l'operazione riprenderà quando il voltaggio arriverà a 27V.
• E2: Protezione da decremento di voltaggio, il v oltaggio di input è sotto i 12V -l'operazione riprenderà quando il voltaggio arriverà a 15V.
• E3: Protezione da superamento di corrente, la corrente di input è sopra i 2.5A.
•E4: Protezione contro funzionamento a secco - si attiva dopo 1 minuto di funzionamento a secco.
• E5 : Protezione da grippaggio girante - si attiva quando la girante grippa
•E6: Protezione da superamento di temperatura del controller - si attiva quando la temperatura del controller è più di 90 gradi, l'operazione riprenderà **quando la temperatura scenderà sotto i 50 gradi.**